MI3 – DNmax.50°

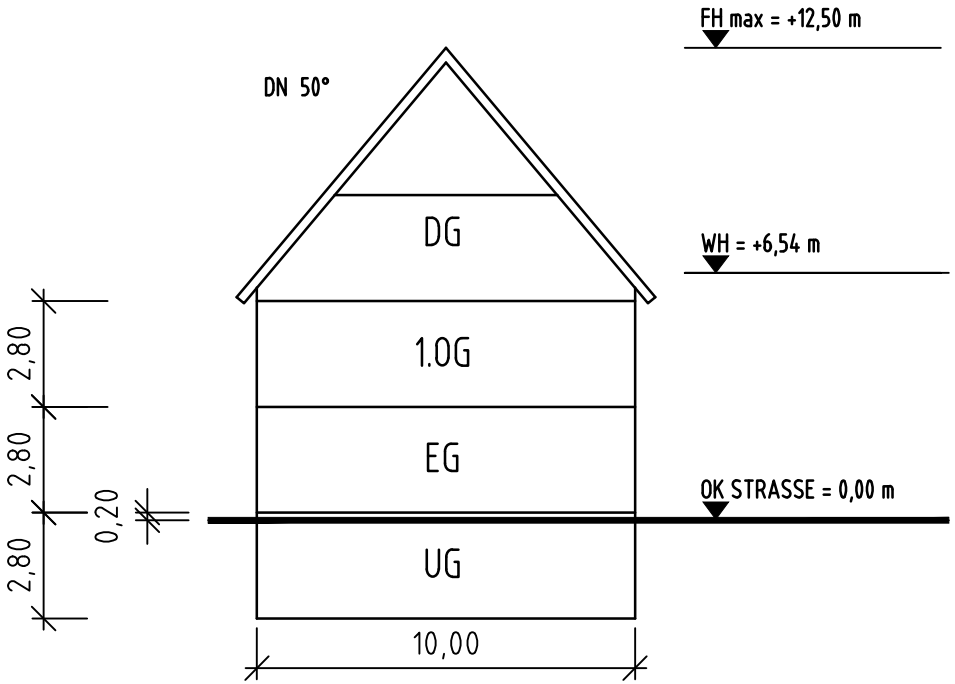

MI3 – DNmin.38°

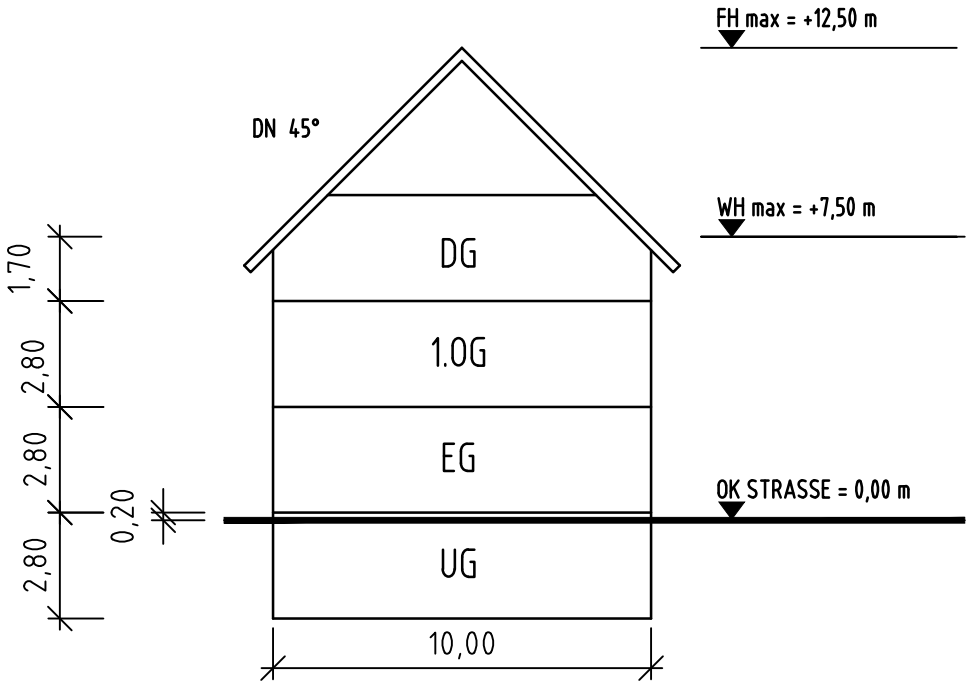

GEMEINDE TENINGEN

PROJEKT:

BEBAUUNGSPLAN "UNTERDORF"
SCHEMASCHNITTE FH 12,50m

DATUM: 20.07.2022	GEÄND.: 01.03.24	PLANGR: DIN A4	ANLAGE:
PROJ NR.: 0921132	07.10.25		FERTIGUNG:
BEARB.: BU/WAG	22.01.26	DATEI:	MAßST.: 1: 200

PLANUNGSBÜRO FISCHER

Stadtplanung
Architektur
Landschaftsplanung

79100 FREIBURG , GÜNTERSTALSTR. 32
TEL. 0761 / 70342-0 FAX. 70342-24
email info@planungsbuerofischer.de